Паспорт (инструкция по эксплуатации)

Электропривод

TS05-24

Этот привод заслонки с пружинным возвратом специально разработан для малых и средних конечных воздушных заслонок и блоков управления системой подачи воздуха. Он часто используется в местах с ограниченным пространством из-за его небольшого размера и гибкости управления.

ОБРАТИТЕ ВНИМАНИЕ ПРИ ПОКУПКЕ:
Производитель вправе менять комплектацию, конструкцию и характеристики, не влияющие на качество конечного продукта, заявленного в паспорте.

Технические характеристики

Тип электродвигателя	Синхронный
Тип привода	Пружинный возврат
Крутящий момент	5Нм
Размер оси заслонки	◯ max φ18mm
Рабочее напряжение	AC\DC 24 V
Частота	50...60Гц
Потребляемая мощность (вращение/ удержание)	5.0/3.0 В
Управляющий сигнал	2-х позиционный
Угол поворота	Max 95°
Время возврата пружины	<20 сек
Время поворота двигателя	70 сек
Уровень шума	max 45dB (двигатель), max 62dB (возврат пружины)
Степень пыле- и влагозащиты	IP 54
Рабочая температура	-20°...+50°C
Температура хранения	-40°...+70°C
Влажность	5%...95% без конденсата
Соединительный кабель	1м
Гарантийный срок	5лет/70000 циклов
Вес	1.5кг
Площадь заслонки рекомендуемая	1 м^2
Стандарт	Декларация соответствия ЕАЭС

Схема подключения:

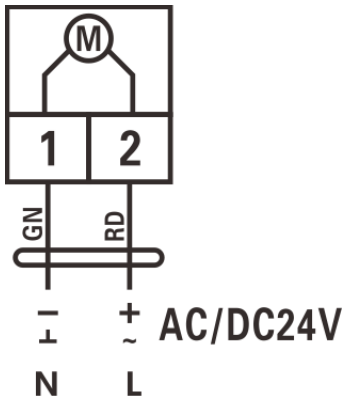
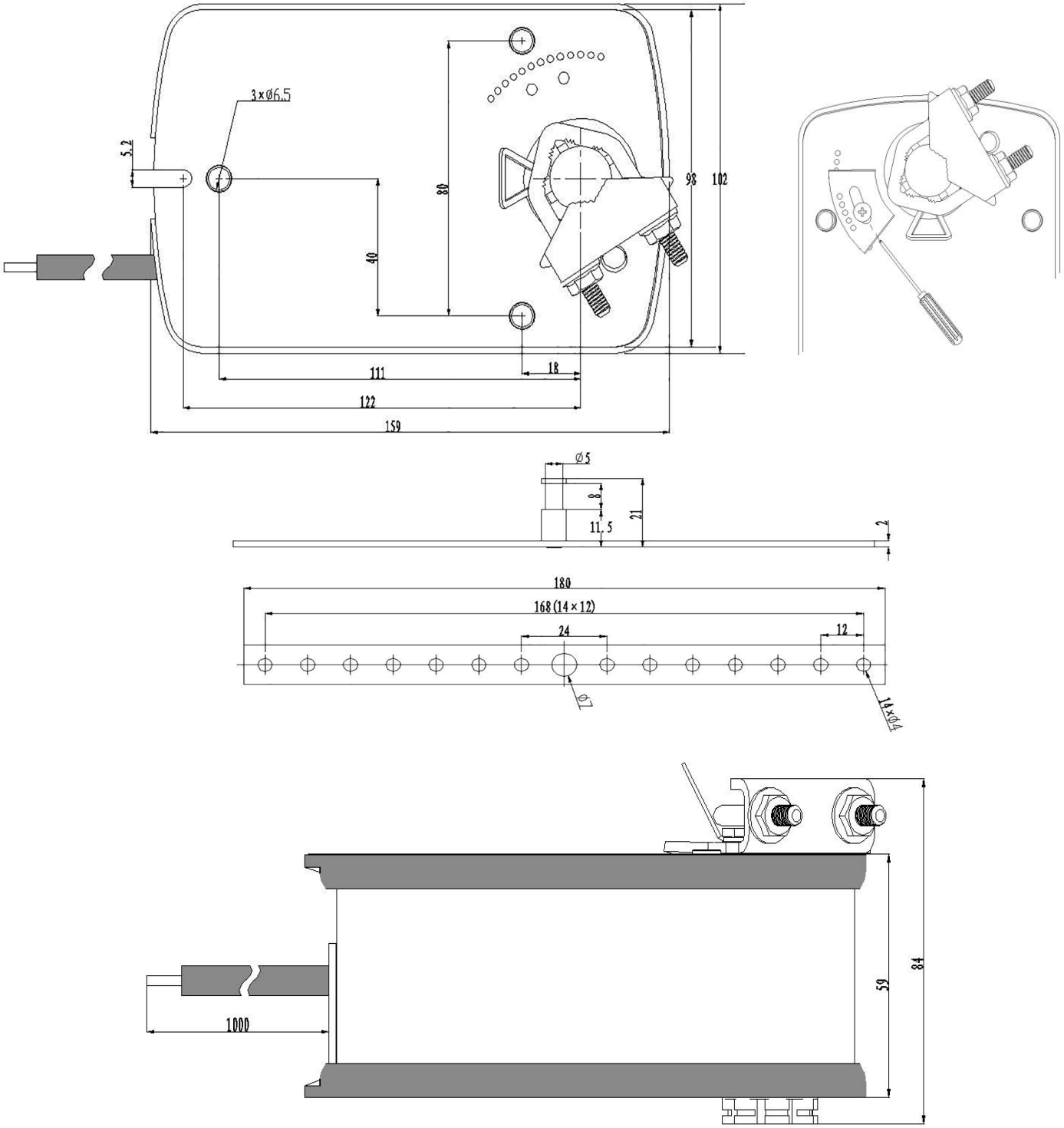
Размеры привода: