MES

SWISS LEGACY

МОДЕЛЬНЫЙ РЯД

CF_D с назад загнутыми лопатками и диффузором для вентиляторов и вентустановок

CF280B-2E-AC0D

ГРАФИК

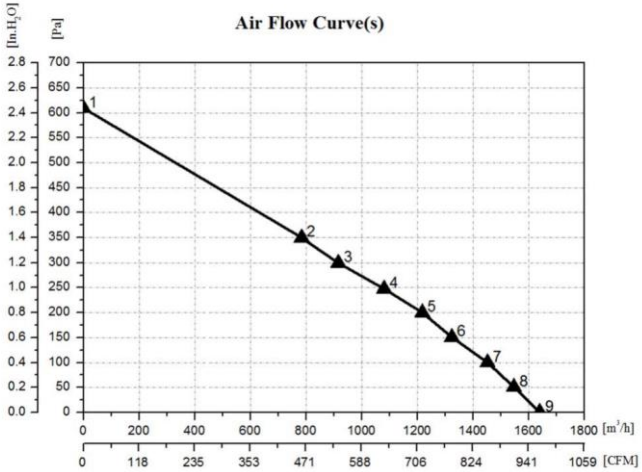

ЧЕРТЁЖ

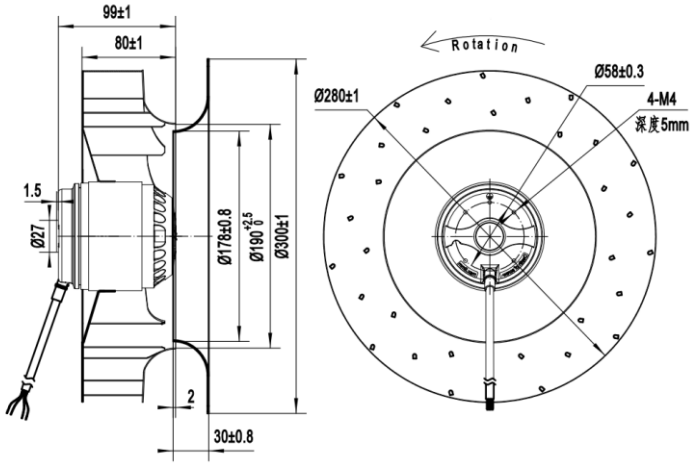

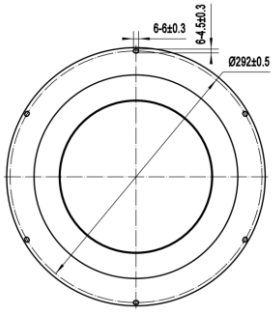
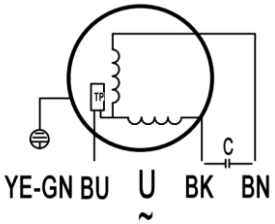
СХЕМА